Газовая горелка **VECTRON G 5 Duo Plus**

Описание

- Наддувная горелка класса 3 с низкими выбросами NOx плавно-двухступенчатая с пневматическим регулированием мощности.
- Виды топлива: природный газ, низшая теплотворная способность 8,83...10,53 кВт·ч/м³; пропан, низшая теплотворная способность 25,89 кВт·ч/м³.
- Максимальная тепловая мощность: 950 и 1 160 кВт.
- Отношение минимальной/максимальной мощности: 1/3.
- Технология пневматического регулирования соотношения газа/воздуха.
- Три варианта длины головки.
- Кубическая конструкция обеспечивает:
  - удобный доступ;
  - максимальную компактность, минимальный вес;
  - простое техническое обслуживание;
  - небольшое количество инструмента и комплектующих;
  - сохранение регулировок головки горелки.
- Умеренная вентиляция и снижение энергопотребления.
- Закрытие воздушной заслонки при прекращении работы горелки.
- Газовая магистраль, собранная и протестированная на заводе на прочность и электробезопасность.
- Комплект электрического оборудования для корпуса горелки с системой MDE2 и экраном.
- Трехфазное напряжение питания.
- Класс защиты IP 21.
- Максимальная рабочая температура 50°C.

- Соответствует стандартам EN 676 и Европейским директивам, таким как:
  - по газовому оборудованию 2009/142/EC
  - по электромагнитной совместимости 2004/108/EC
  - по низковольтному оборудованию 2006/95/EC
  - на к.п.д. водогрейных котлов 92/42/EEC

Комплект поставки

Горелка поставляемая в трех упаковках, содержащих:
- корпус горелки: элементы крепления к котлу,электросхему с электрической диаграммой, список компонентов и запчастей, инструкцию по устанвке;
- головку сгорания;
- газовую арматуру.

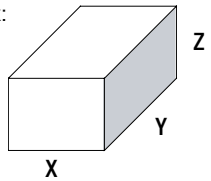

Компоненты		Размеры (мм) X	Y	Z	Вес брутто (кг)
Корпус горелки **BB**	VG 5.950 DP	800	600	850	53,4
	VG 5.1200 DP	800	600	850	54,6
Головка горелки **CH**	KN	780	265	280	12,3
	KL	1 010	265	280	14,4
	KM	1 010	265	280	13,4
Газовая рампа **GT**	s65-DN65	790	600	500	29
	s2"-Rp2"	790	600	500	17,2
	d1"1/2-Rp2"	670	550	380	12
	d1"1/4-Rp2"	600	400	240	12
	d3/4"-Rp1"	600	400	240	7

Размеры (мм)

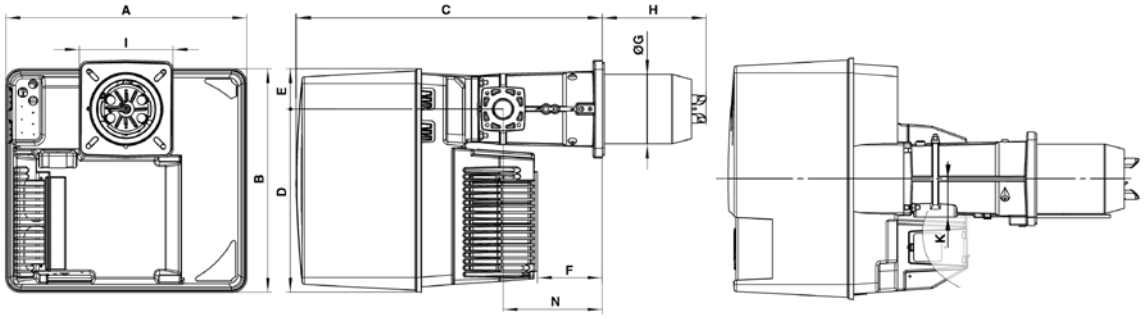

A	B	C	D	E	F	ØG	H			I	K	N
581	549	752	450	99	164	170	KN 215	KM 325	KL 435	230 x 238	89	244

Соединительный фланец

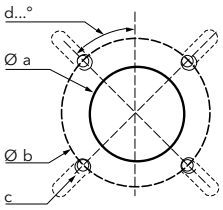

Øa (мм)	b (мм)	c	d
195	220-260	M10	45°

Газовая рампа "d":

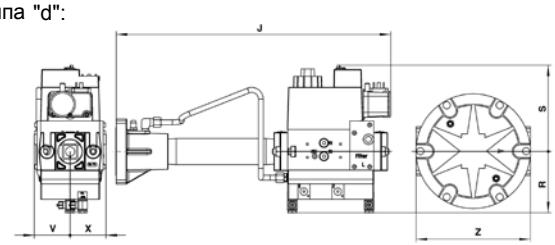

	J	R	S	V	X	Z
d1"1/2-Rp2"	540	123	190	55	55	
d1"1/4-Rp2"	450	100	141	58	58	186
d3/4"-Rp1"	420	100	122	55	50	160

Газовая рампа "s":

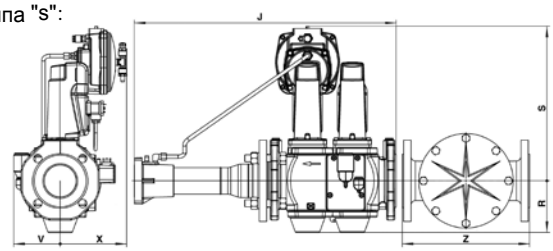

	J	R	S	V	X	Z
s65-DN65	600	135	360	110	150	320
s2"-Rp2"	612	103	330	110	150	186

Серия: **VG 5.950 DP, VG 5.1200 DP**
170 ... 1160 кВт
плавно-двухступенчатые с пневматическим регулированием мощности с низкими выбросами NOx

Диапазон мощности

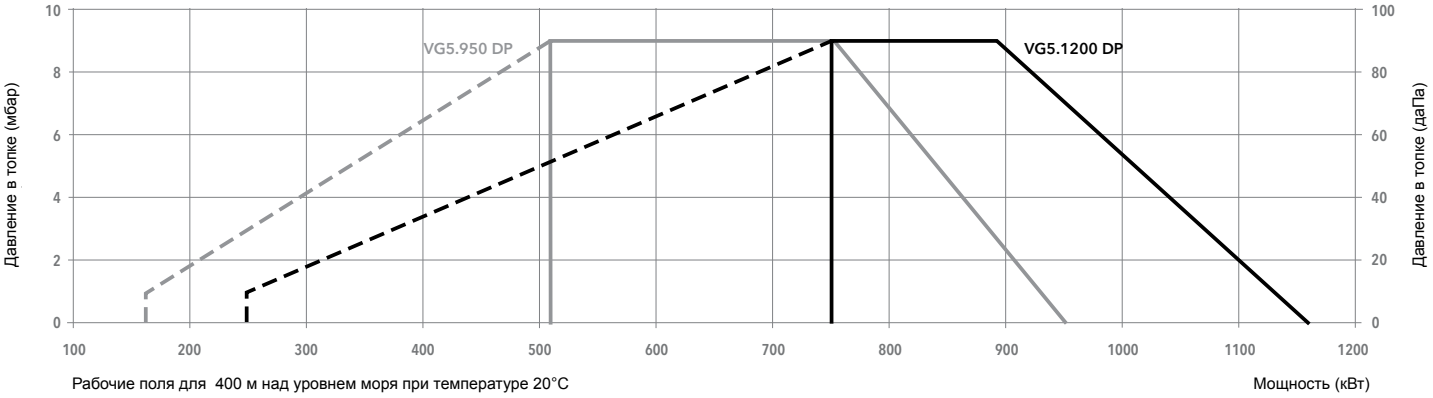

Характеристики и оборудование

Тип		VG 5.950 DP			VG 5.1200 DP		
Рабочий диапазон		(170) 510 - 950 кВт			(250) 750 - 1 160 кВт		
Давление газа		20 - 300 мбар					
Шкаф управления / детектор пламени		TCG 5... / ионизационный					
Характеристики электродвигателя вентилятора		230/400 В - 50 Гц - 1,5 кВт					
Потребление электроэнергии		65 + 1 884 Вт			67 + 2 052 Вт		
Уровень шума (LpA)		77 дБ(А)					
Сертификат CE		1312 CM 5579					
Длина головки		KN	KL	KM	KN	KL	KM
Полный код горелки	s65-DN65	-	-	-	3 833 603	3 833 604	3 833 629
	s2"-Rp2"	3 833 595	3 833 596	3 833 621	3 833 597	3 833 598	3 833 631
	d1"1/2-Rp2"	3 833 585	3 833 586	3 833 623	3 833 589	3 833 590	3 833 633
	d1"1/4-Rp2"	3 833 579	3 833 580	3 833 625	3 833 581	3 833 582	3 833 635
	d3/4"-Rp1"	3 833 583	3 833 584	3 833 627	-	-	-

Вариант с блоком контроля герметичности по запросу

Опции

Фланец для крепления на дверь котла CP4	13 018 499
Комплект для подключения внешнего воздухозаборника RG3 (Ø 250 мм)	13 001 567
Контроллер нагрузки RJ316 (с погружным датчиком температуры воды)	3 833 950
Контроллер нагрузки RJ316 (с накладным датчиком температуры воды)	3 833 951
Штекер для соединения с котлом 7 контактный (1 штука)	13 016 494
Штекер для соединения с котлом 7+4 контактный (1 комлект)	13 016 496